Comune di Pozzolengo

Provincia di Brescia

# PIANO ATTUATIVO

## " Monte degli Olivi "

NUMERO TAVOLA

**5** particolari costruttivi sottoservizi

I RICHIEDENTI

IL TECNICO INCARICATO

### LEGENDA

- linea acquedotto in P.E.A.D. Ø 90 mm PN 16
- stacchi acquedotto in P.E.A.D. Ø mm 63 con saracinesche stradali
- saracinesce stradali complete di campana
- colonnina idrante antincendio UNI 70 completa di allaccio Ø 90 in PEAD
- pozzetto cm.50x50 per scarico condotta

ACQUEDOTTO

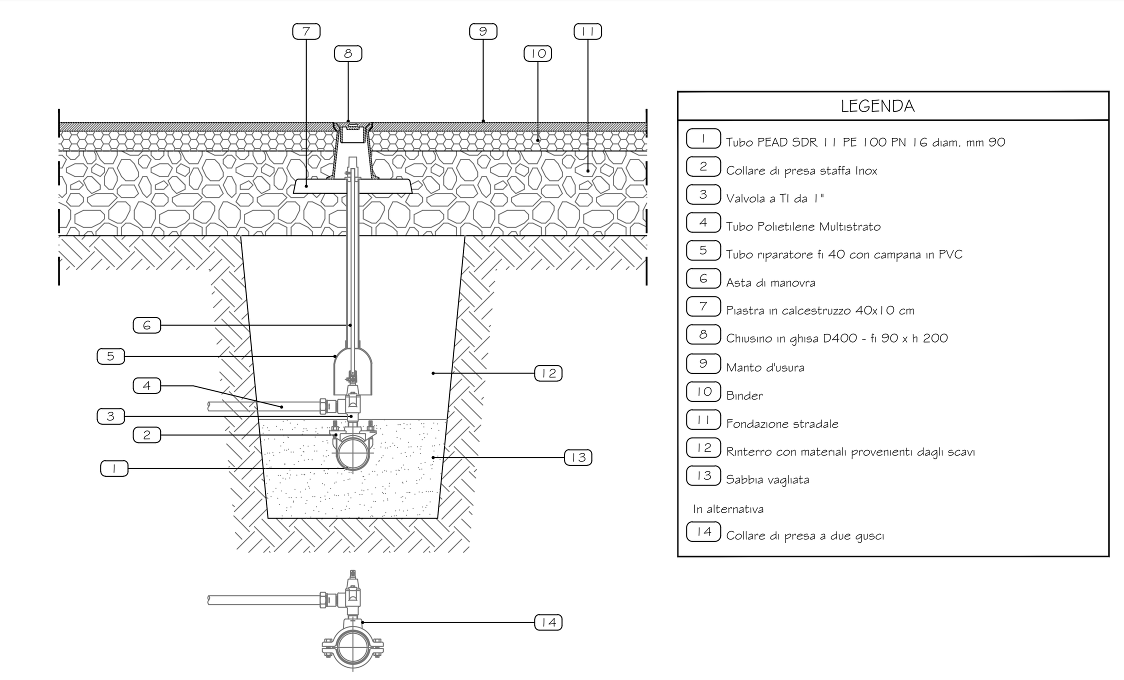


### LEGENDA

- linea elettrica pubblica illuminazione in PVC o PEAD Ø 160 mm
- pozzetto prefabbricato 50x50 con chiusino in ghisa
- palo illuminazione pubblica

ILLUMINAZIONE PUBBLICA - Tubo Ø 250

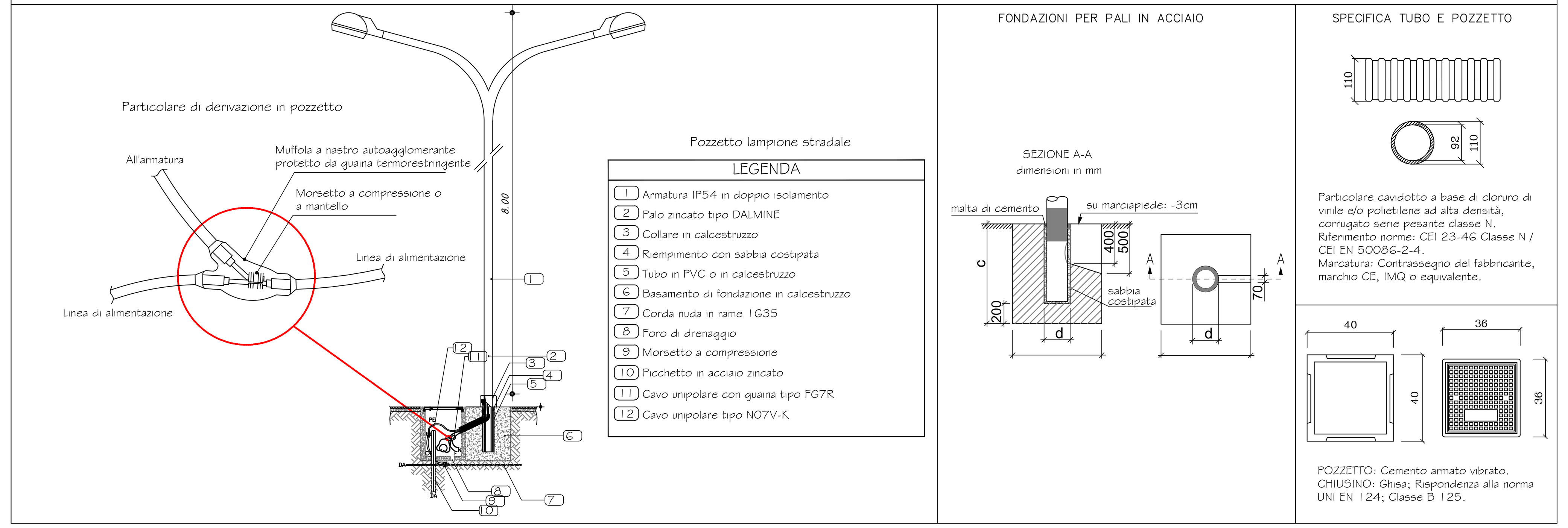




e-distribuzione

Box in calcestruzzo armato prefabbricato per apparecchiature elettriche per altitudini fino a 1000 metri sul livello del mare.

STANDARD BOX

DG2061 Ed.08 del 15/09/2016

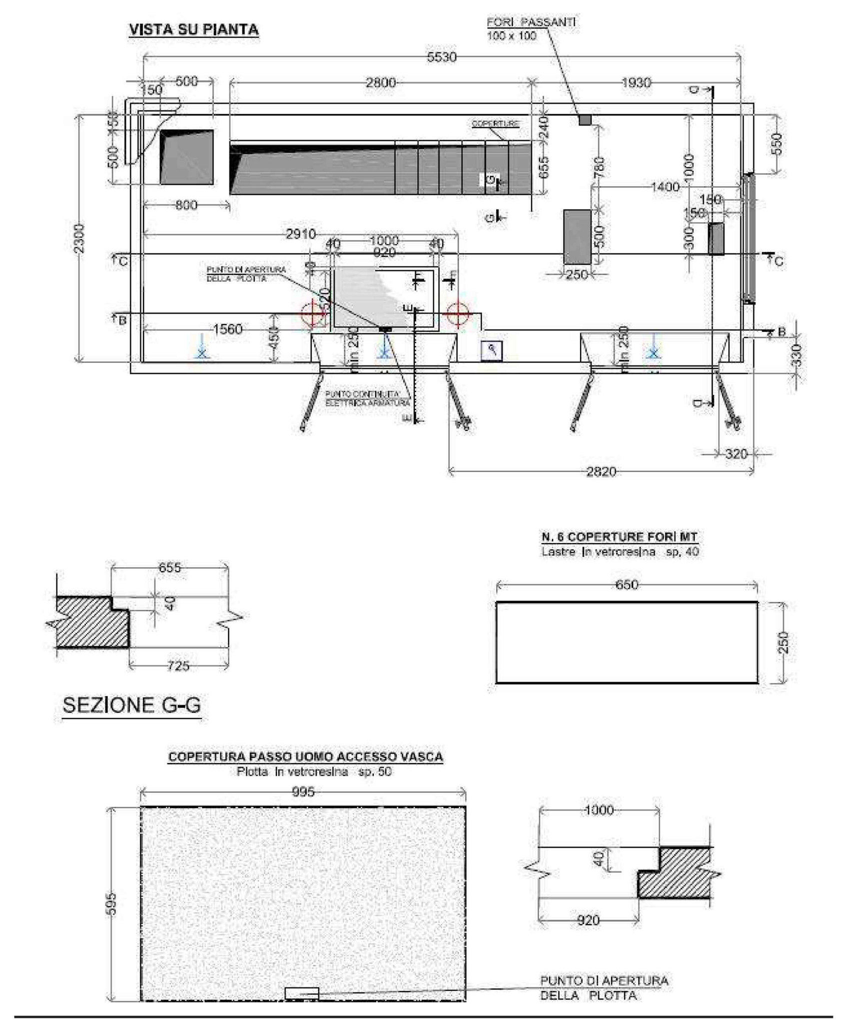



Copyright 2016. All rights reserved.




### LEGENDA

- acque bianche in PVC pesante Ø cm. 250
- acque bianche in PVC pesante Ø cm. 160
- acque bianche in PVC pesante Ø cm. 315
- caditoia stradale sifonata
- pozzetto d'ispezione

### LEGENDA

- linea acque nere in GRES CERAMICO Ø 250 mm
- stacchi linea acque nere tubaz. Ø 160 mm
- pozzetto d'ispezione

ACQUE BIANCHE E ACQUE NERE

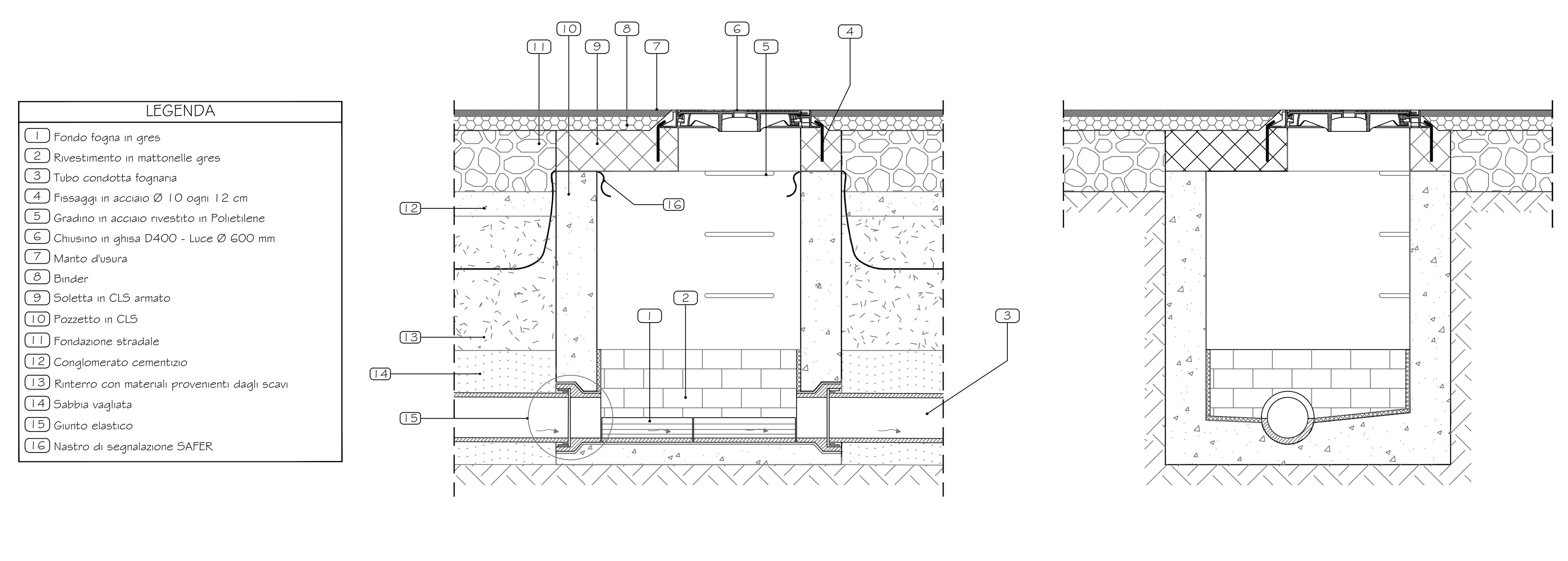


### LEGENDA

- linea elettrica in PVC o PEAD CORRUGATO Ø 125
- pozzetto prefabbricato dim. interne cm. 100x100

TELECOM SCHEMA POZZETTO PREFABBRICATO IN C.A. D400 (scala 1:20)

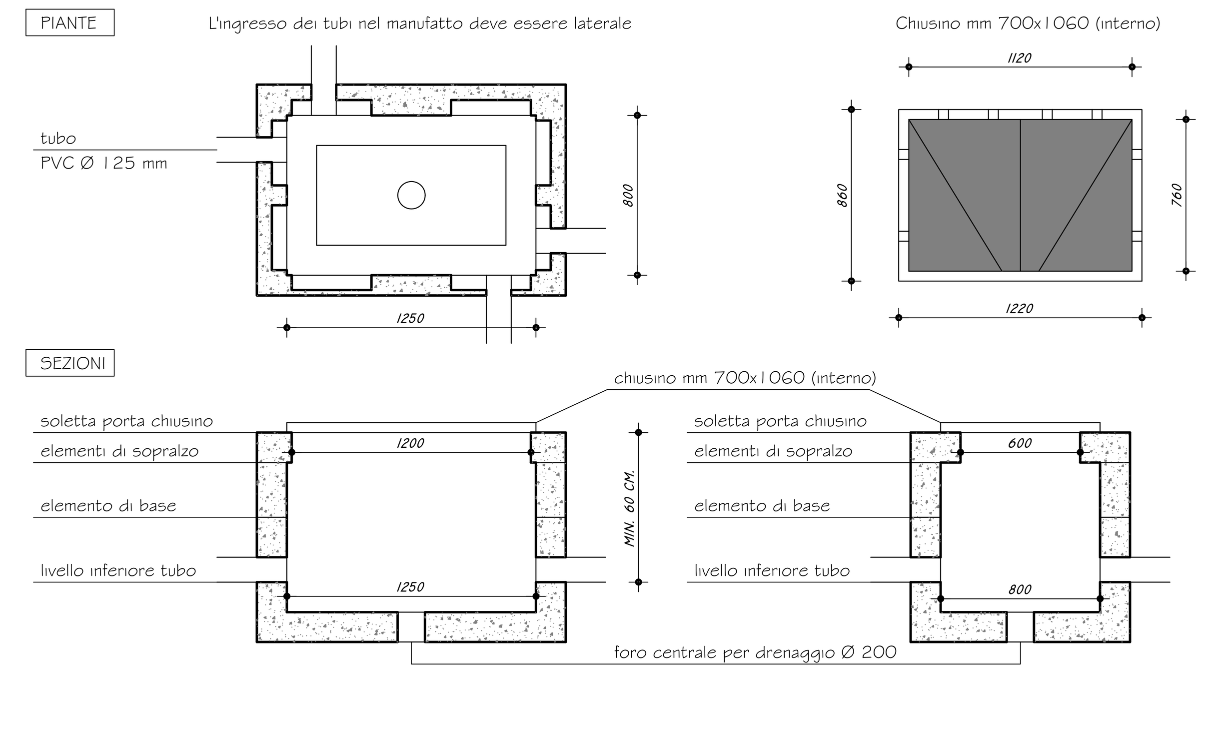


### LEGENDA

- linea gas metano in PEAD SDR 11 PE 100 PN16 Ø 63
- pozzetto prefabbricato 50x50

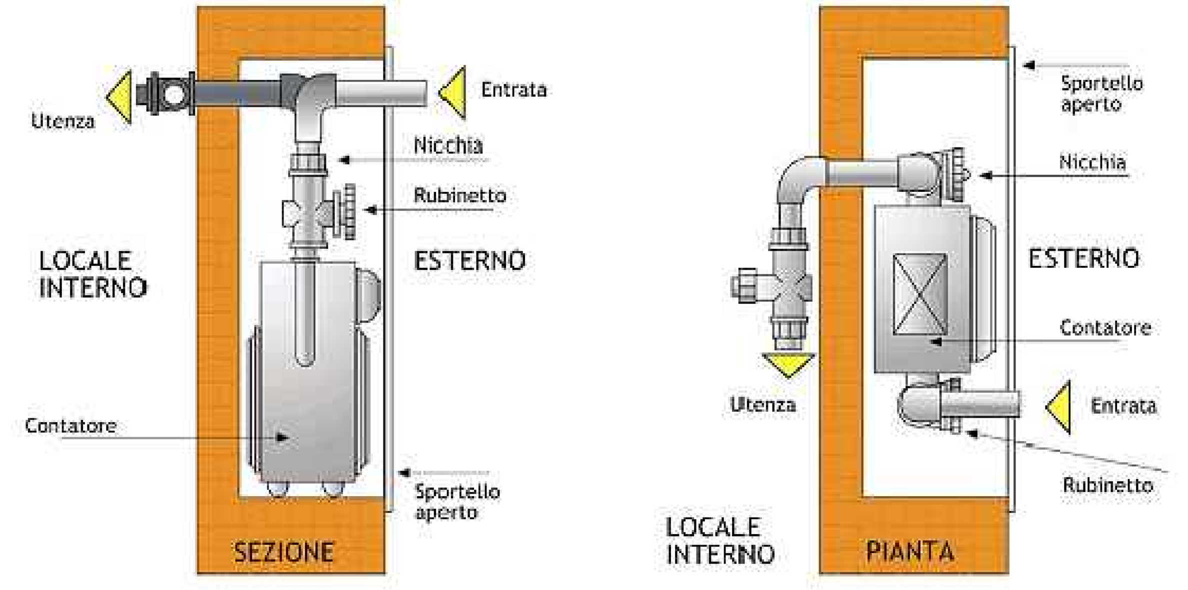


### LEGENDA

- linea elettrica in PVC o PEAD CORRUGATO Ø 160
- pozzetto prefabbricato dim. interne cm. 60x60
- colonnina ENEL

*SEZIONE TIPO STRADA E PARTICOLARI DEGLI IMPIANTI TECNOLOGICI scala 1:50*

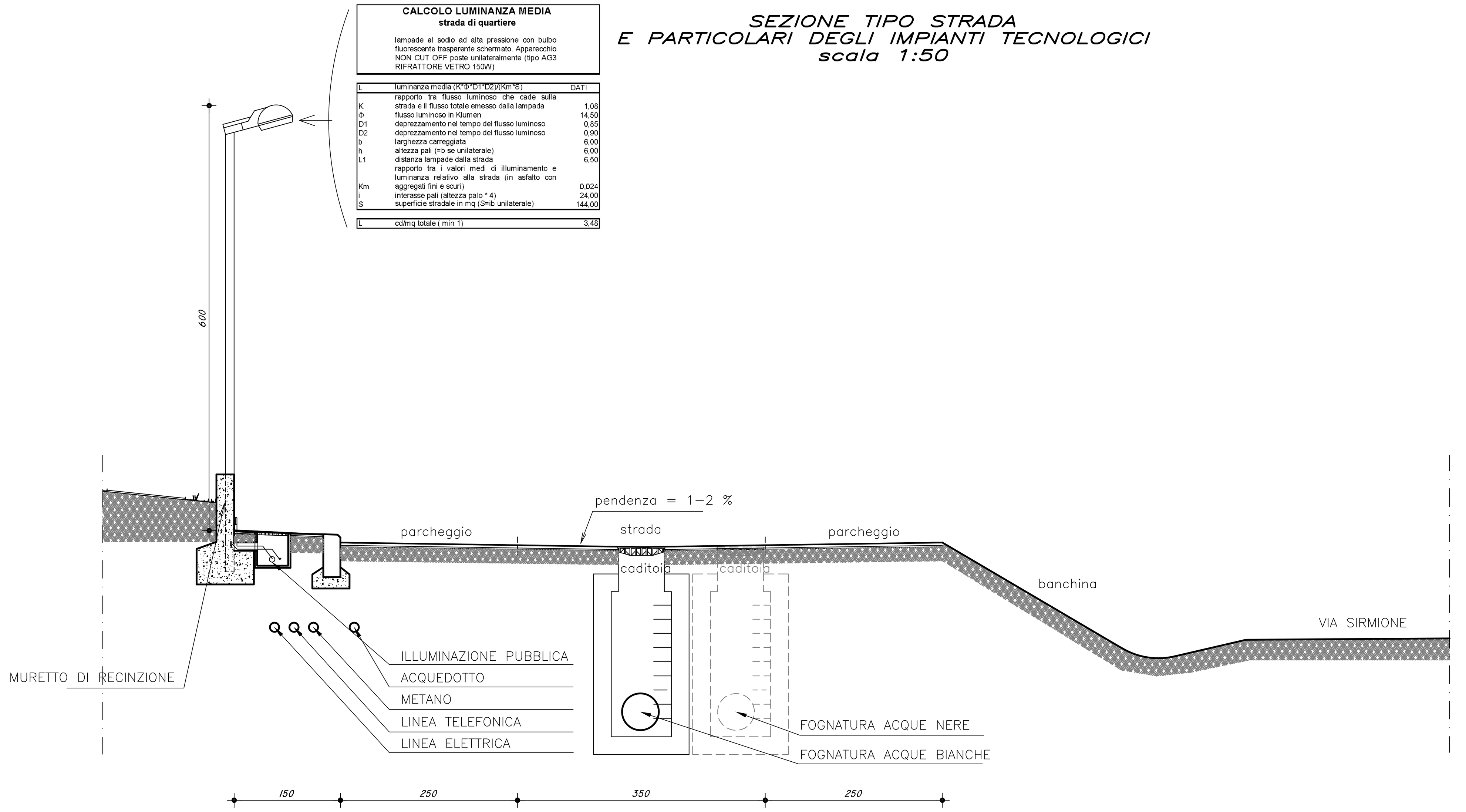


*PARTICOLARE scala 1:10*

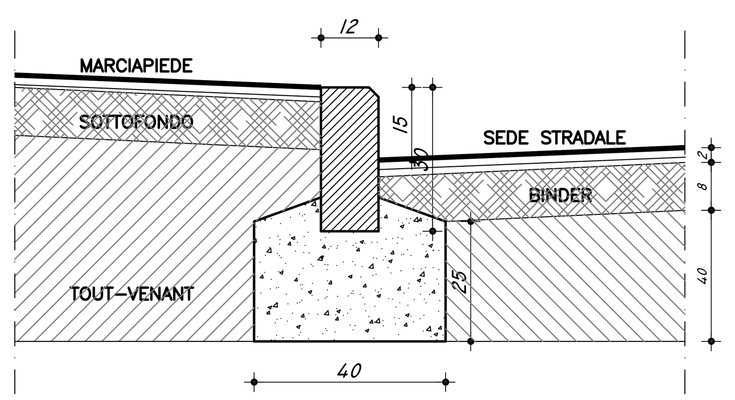




e-distribuzione

Box in calcestruzzo armato prefabbricato per apparecchiature elettriche per altitudini fino a 1000 metri sul livello del mare.

STANDARD BOX

DG2061 Ed.08 del 15/09/2016

16. ELABORATI ARCHITETTONICI D'INSIEME E PARTICOLARI COSTRUTTIVI

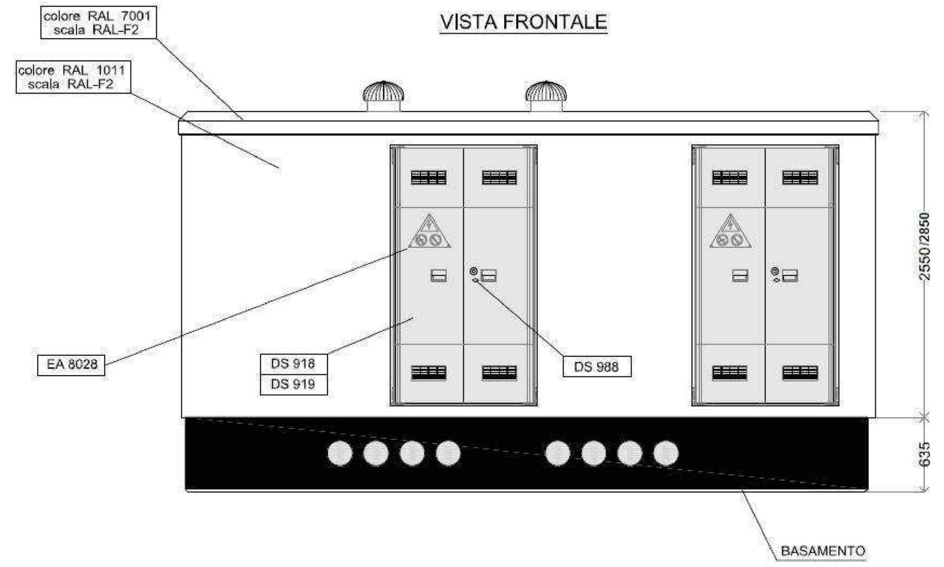



Copyright 2016. All rights reserved.